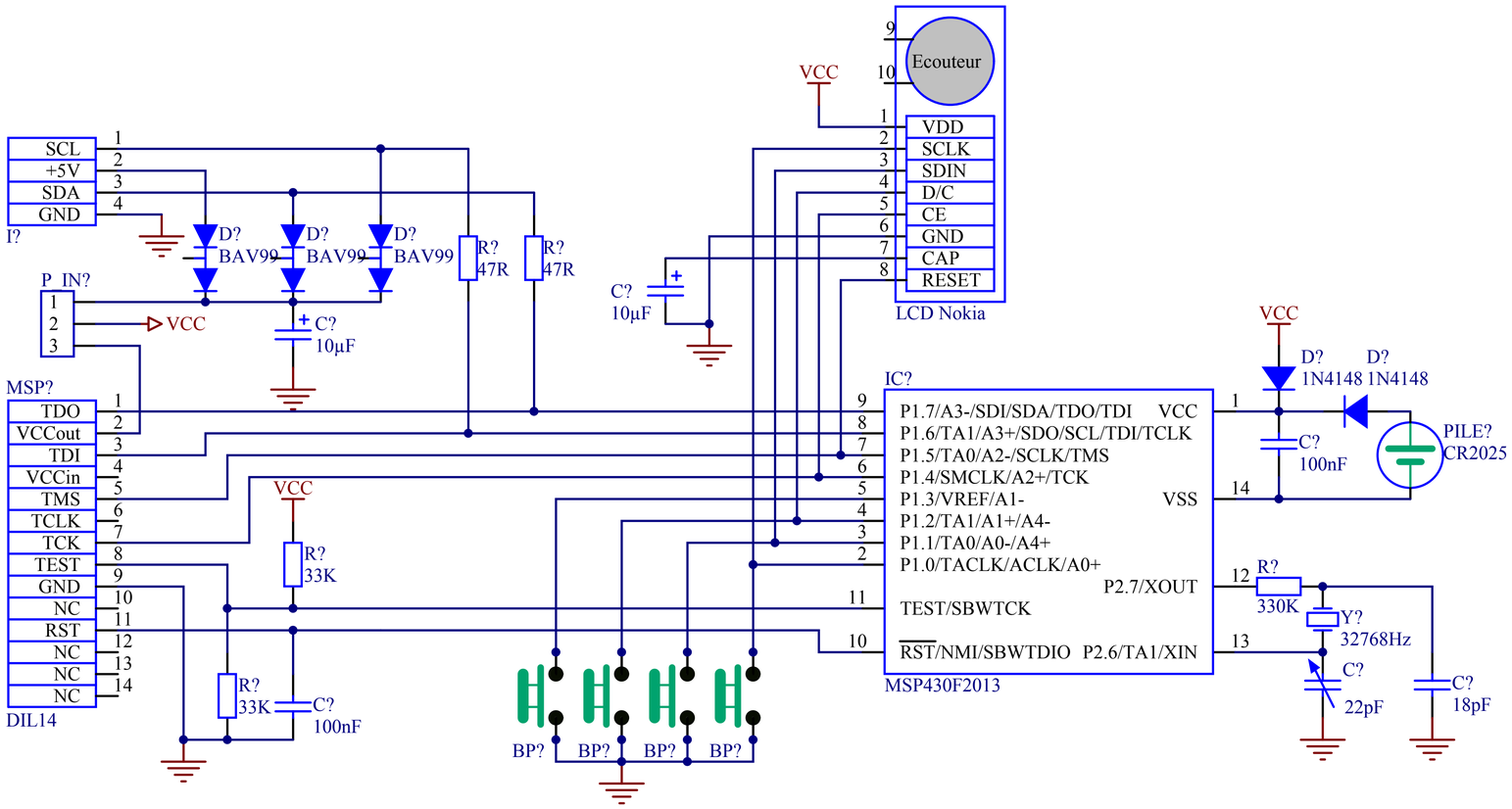

TABLEAU DE BORD POUR VAE *		Lycée Louis Couffignal 11, route de la Fédération 67100 STRASBOURG
CREMMEL Marcel	Classe: TS2EL	
Date: 11/01/2007 Time: 22:18:54	Sheet 1 of 1	
File: H:\Thèmes_BTS\Systèmes\7 Automatique Robotique\Propulsion électrique\Projet 2007\Protel\OT2 - Tableau de bord1.SCHDOC		