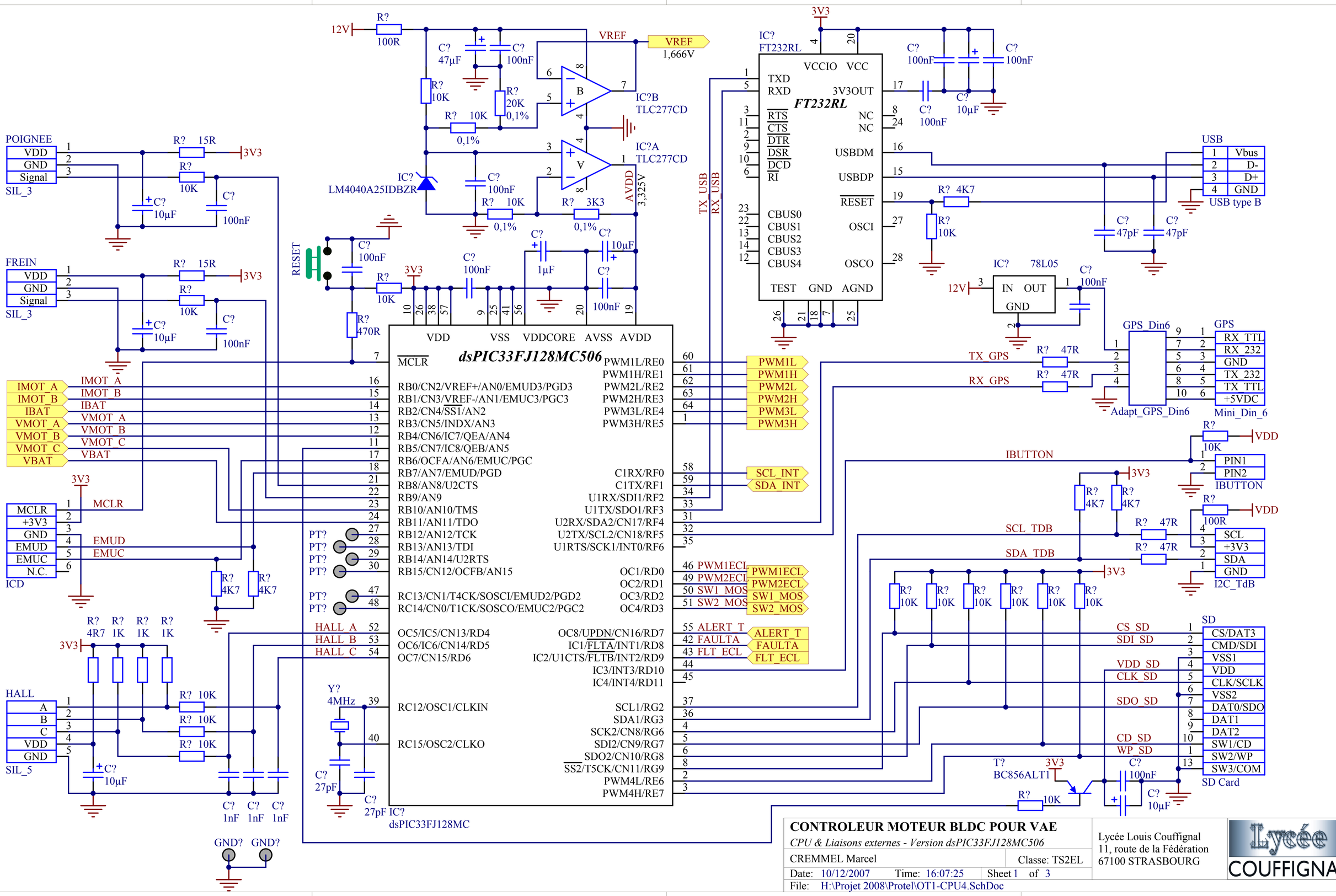

CONTROLEUR MOTEUR BLDC POUR VAE

CPU & Liaisons externes - Version dsPIC33FJ128MC506

CREMMEL Marcel | Classe: TS2EL

Date: 10/12/2007 Time: 16:07:25 Sheet 1 of 3

File: H:\Projet 2008\Protel\OT1-CPU4.SchDoc

Lycée Louis Couffignal
11, route de la Fédération
67100 STRASBOURG

Lycée COUFFIGNAL